Besteller:. . . . . D . . . . . .

. . . . . .

. . . . . .

Bestell-Nr./Kommission

. . . . . .

Bestelldatum: . . . . . .

Liefertermin: . . . . . (ohne Gewähr)

Besteller:. . . . . .

Unterschrift

Casatex GmbH Fax +41 71 866 20 90
CH-9033 Untereggen Mail: order@casatex.com

Bestellformular DF Comfort

DF COMFORT 10

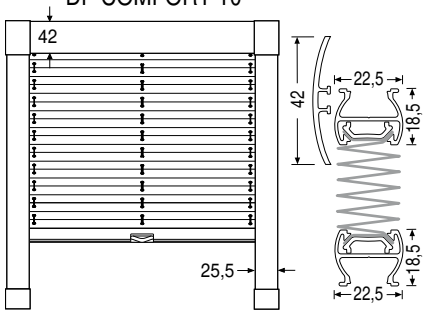

DF COMFORT 20

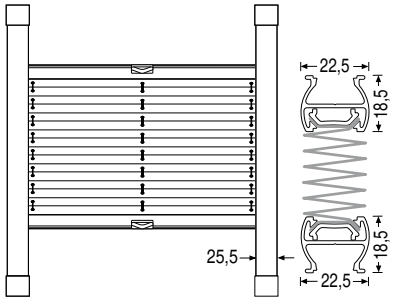

DF COMFORT 30

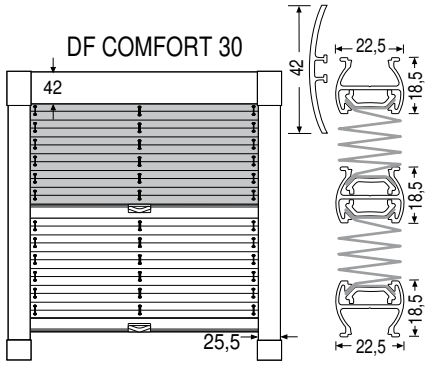

Pos.	Gesamt-breite (mm)	Gesamt-höhe (mm)	Anzahl Stück	Design-Nr. (Stoff)	System-Typ	Farbe Zubehör *	Griff	Bedienstab Länge (cm) **	Fenster-hersteller	Code gemäss Typenschild am Fenster	Bemerkung
1	2	3	4	5	6	7	8	9	10	11	12
									Velux		
									Velux		
									Velux		
									Velux		
									Velux		
									Velux		
									Velux		
									Velux		
									Velux		
									Velux		
									Velux		
									Velux		

Bemerkungen

* Verfügbare Zubehörfarben: weiss, alu eloxiert, schwarzbraun RAL 8022, messing (PVC-Teile für Zubehör in den Farben messing + RAL 8022 in schwarz.

** Bedienstablängen: 100, 125, 150, 200, 250 cm (in silber).

2. Standardmässig ist der Stoff 5 mm schmaler als die Profilbreite

5. Beschichtung «perl» und «blackout» des Stoffes ist fensterseitig.

8. Standard ist Griff-Typ A, Aufpreis für Metall-Griff Typ C Fr. 27.-/Stk

Massanleitung

Velux Flügeltyp A

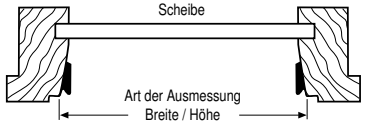

Velux Flügeltyp B

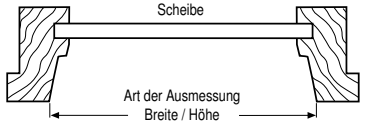

Griff-Typ (Spalte 8)

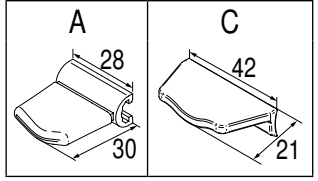

Übermittelte Bestellungen können nicht mehr geändert werden. Umtausch oder Rücknahme von Massanfertigungen ist ausgeschlossen.

V12.2013D